OPERAT WODNOPRAWNY

BUDOWA DROGI GMINNEJ
PODGAJ–JEZIORY

PRZEKRÓJ NORMALNY NR 5 NA ŁUKU POZIOMYM OD KM 0+719,06 DO KM 0+771,64 ORAZ POCHYLENIE W KIERUNKU PRZECIWNYM OD KM 0+914,41 DO KM 0+976,51

PRZEKRÓJ NORMALNY NR 5

Skala 1:50

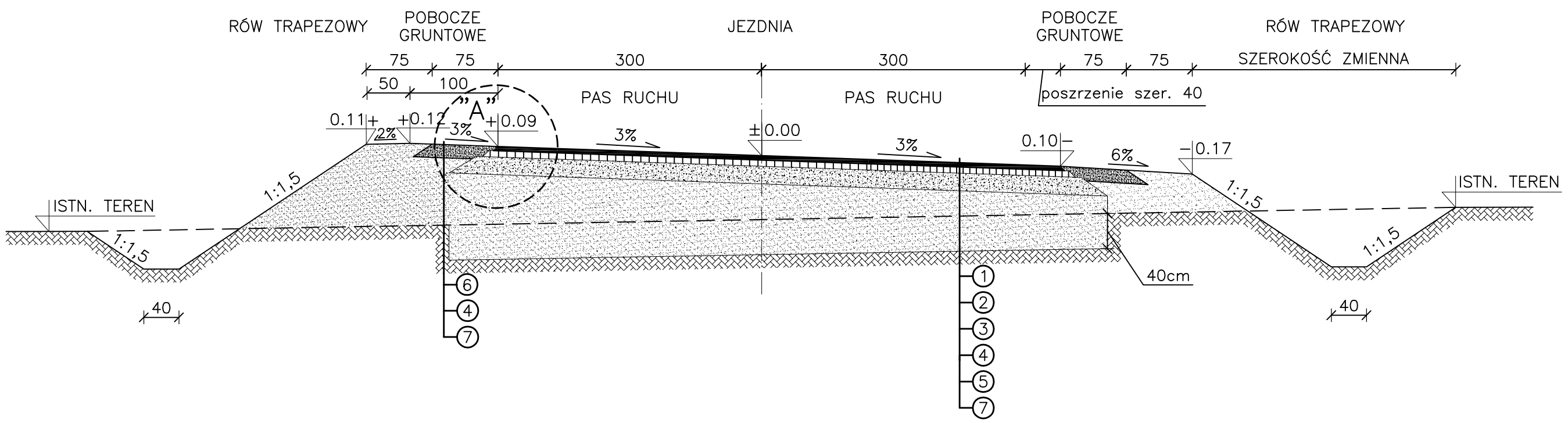

SZCZEGÓŁ "A"

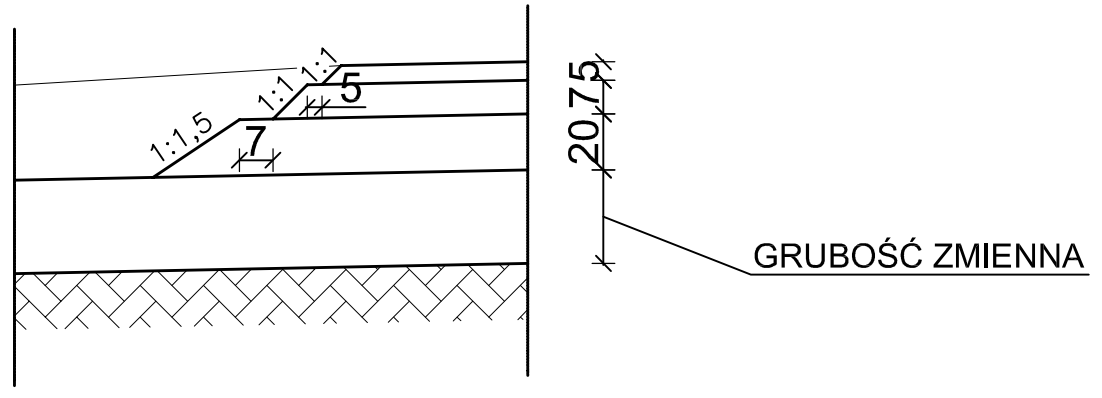

1. WARSTWA ŚCIERALNA Z BETONU ASFALTOWEGO GR. 5cm
2. PODBUDOWA ZASADNICZA Z BETONU ASFALTOWEGO GR. 7cm
3. PODBUDOWA POMOCNICZA Z KRUSZYWA ŁAMANEGO STABILIZOWANEGO MECHANICZNIE GR. 20cm
4. WARSTWA PIASKU GRUBOŚCI ZMIENNEJ CBR>20% (NASYP)
5. WARSTWA PIASKU GRUBOŚCI 40cm CBR>20% (PO ZDJĘCIU HUMUSU) [MIN. 15cm]
6. POBOCZE GRUNTOWE ULEPSZONE KRUSZYWEM ŁAMANYM 0–31,5mm STAB. MECH. GR. 15cm
7. GRUNT RODZIMY

Prawa autorskie do tego rysunku przysługują Z.U.I. "DROPLAN" Bez jego zgody rysunek nie może być wykorzystywany lub kopiowany.

ZAKŁAD USŁUG INŻYNIERYJNYCH
DROPLAN ANDRZEJ ŚWIERCZEWSKI
21–400 Łuków ul. Spółdzielcza 7/5
e–mail: droplan@op.pl tel.: 0–25 / 798 03 24

Opracował	A. Świerczewski	inż. bud.	
	Imię i nazwisko	Nr upr. bud.	Podpis

Inwestor Gmina Łuków
Adres ul. Świderska 12, 21–400 Łuków
Inwestycja Budowa drogi gminnej Podgaj–Jeziory
Adres Podgaj, Jeziory nr dz. wg wykazu
Obiekt Droga gminna, zjazdy, rowy odwadniające Skala 1:50
Przedmiot PRZEKRÓJ NORMALNY NR 5
Specjalność drogowa Data 12.2013 Nr rys.